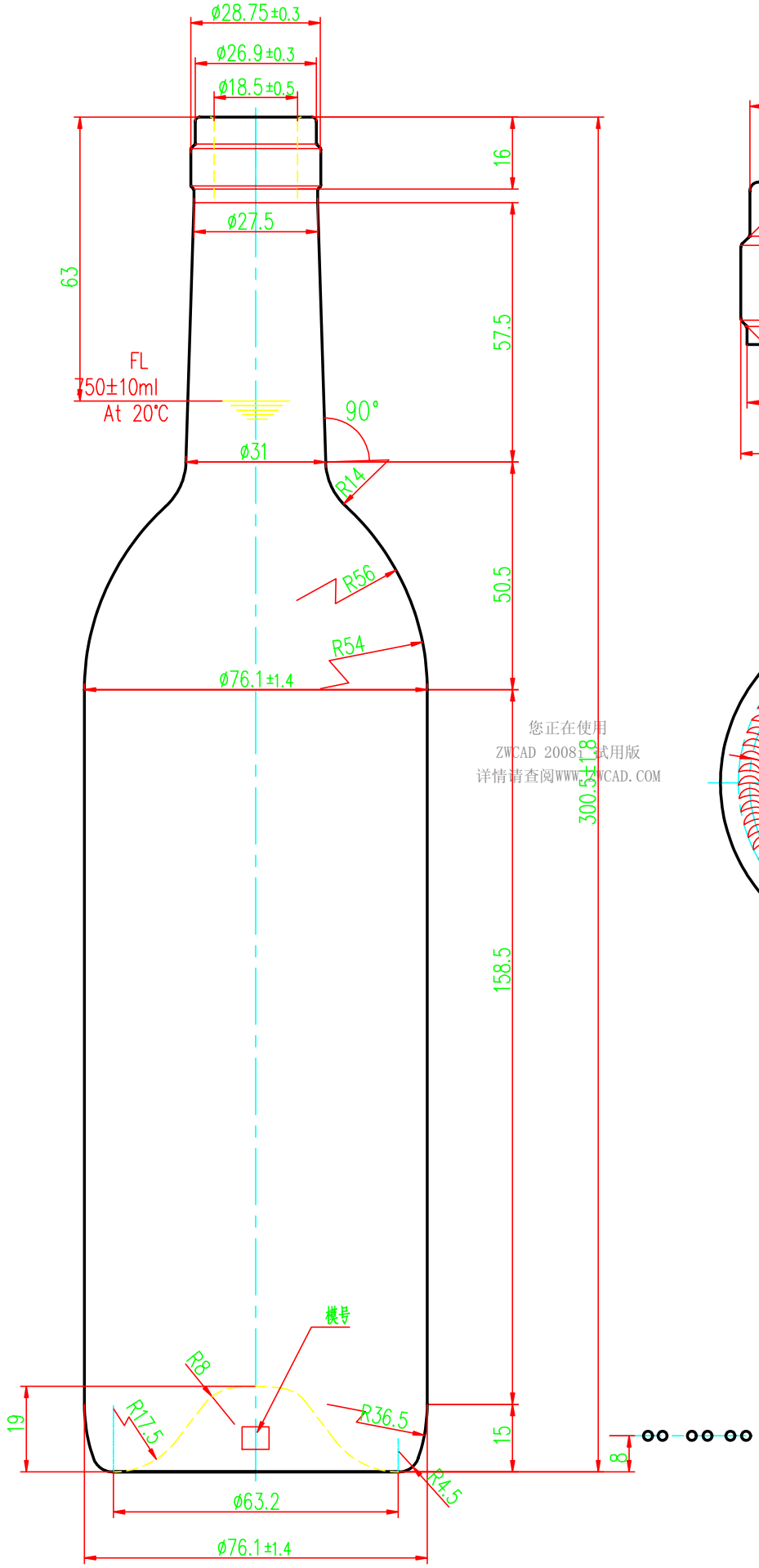

瓶口详图(S2/1)

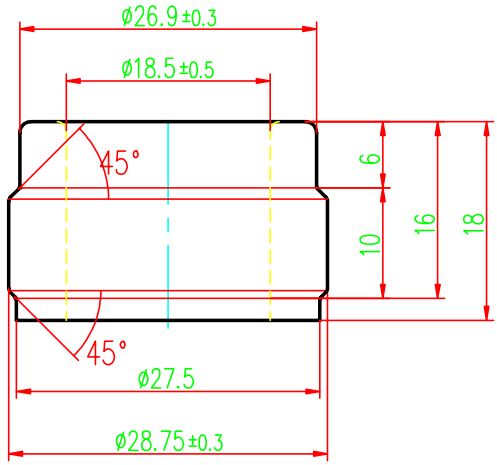

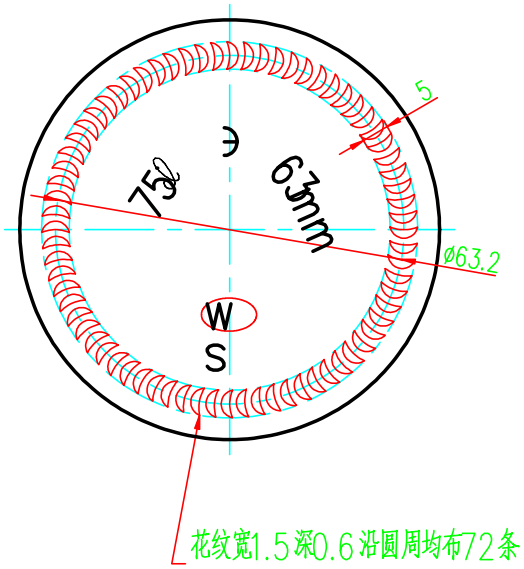

您正在使用
ZWCAD 2008 试用版
详情请查阅WWW.ZWCAD.COM

项 目		规 格	
公 称 容 量		750±10ml	
瓶 口 容 量		770±10ml	
参 考 质 量		465g	
瓶 高		300.5±1.8	
瓶 身 直 径		76.1±1.4	
瓶 口 内 径		18.5±0.5mm	
设计			备注：从口平面向下45mm内瓶颈内壁直径须不小于18mm
绘图		2009.03.26	
审核			
批准			
	姓名	日期	比例
产品名称	w10052 light		